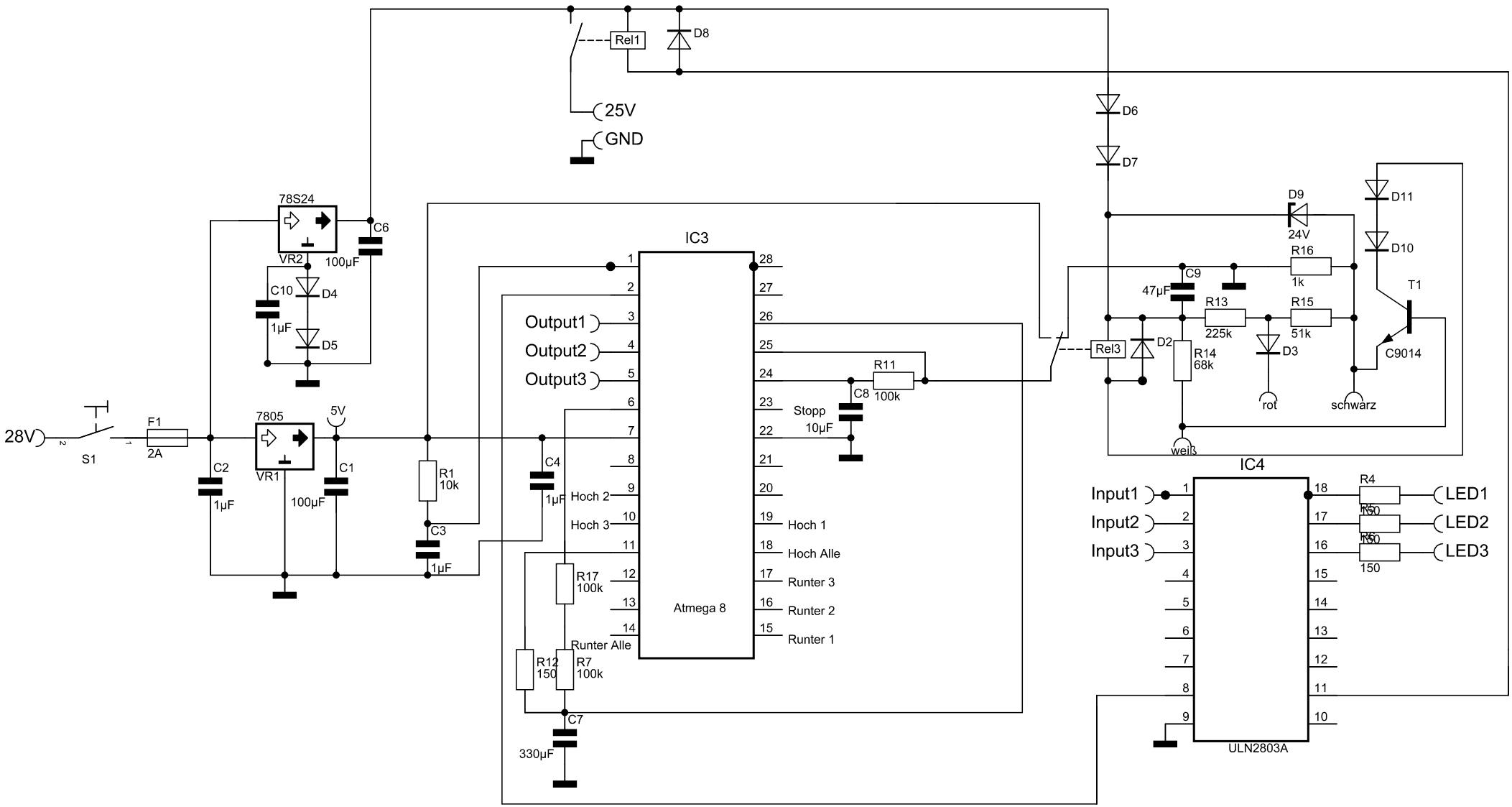
Rel1
D8
25V
GND
D6
D7
78S24
VR2
C6
100µF
C10
D4
1µF
D5
IC3
Output1
Output2
Output3
Atmega 8
Stopp
10µF
C8
R11
100k
Hoch 2
Hoch 3
Hoch 1
Hoch Alle
Runter 3
Runter 2
Runter 1
Runter Alle
R17
100k
R12
150
R7
100k
C7
330µF
C4
1µF
R1
10k
C3
1µF
28V
S1
F1
2A
C2
1µF
7805
VR1
100µF
5V
C1
D9
24V
D11
D10
R16
1k
C9
47µF
R13
225k
R15
51k
T1
C9014
Rel3
D2
R14
68k
D3
rot
schwarz
weiß
IC4
Input1
Input2
Input3
R4
150
LED1
LED2
LED3
ULN2803A