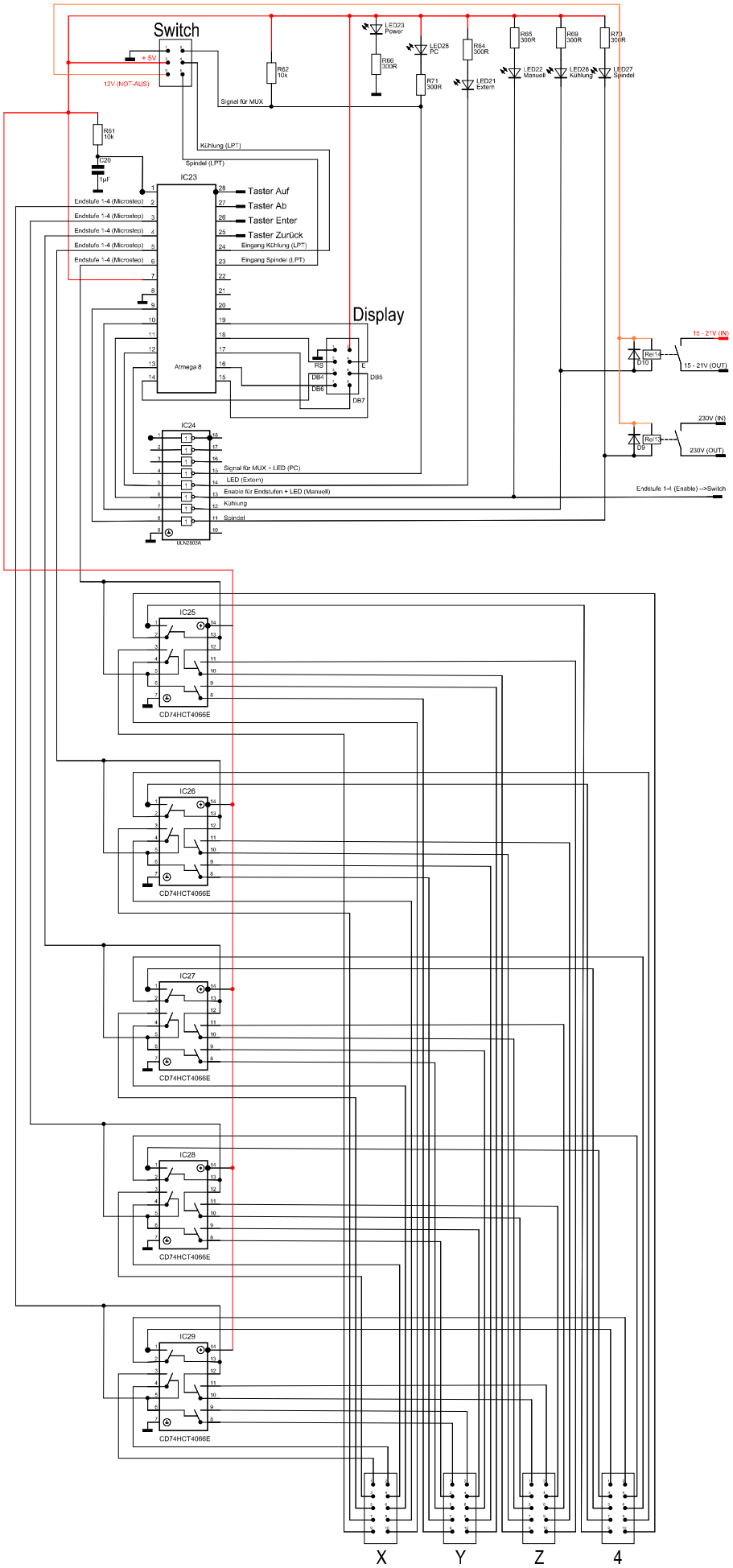
Switch
+ 5V
12V (NOT-AUS)
R62 10k
Signal für MUX
LED23 Power
R66 300R
LED28 PC
R71 300R
R64 300R
LED21 Extern
R65 300R
LED22 Manuell
R69 300R
LED26 Kühlung
R70 300R
LED27 Spindel
R61 10k
C20 1µF
Kühlung (LPT)
Spindel (LPT)
IC23
Endstufe 1-4 (Microstep)
Taster Auf
Taster Ab
Taster Enter
Taster Zurück
Eingang Kühlung (LPT)
Eingang Spindel (LPT)
Atmega 8
Display
RS
E
DB4
DB5
DB6
DB7
15 - 21V (IN)
Relf1
D10
15 - 21V (OUT)
230V (IN)
Relf3
D9
230V (OUT)
IC24
Signal für MUX + LED (PC)
LED (Extern)
Enable für Endstufen + LED (Manuell)
Kühlung
Spindel
ULN2803A
Endstufe 1-4 (Enable) -->Switch
IC25
IC26
IC27
IC28
IC29
CD74HCT4066E
X
Y
Z
4